VALTRA
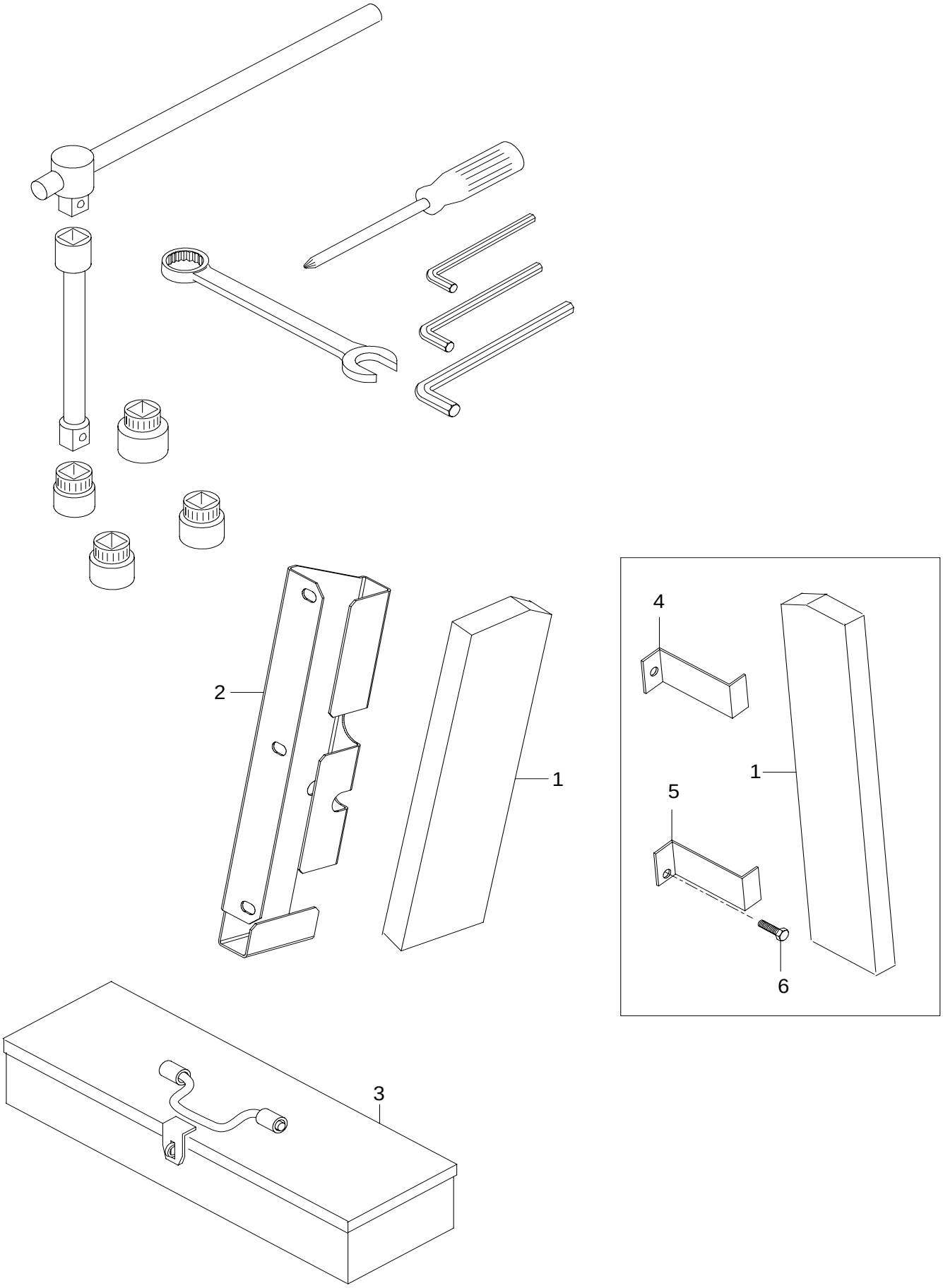
TYÖKALUT JA VAROITUSKOLMIO	VERKTYG OCH VARNINGSTRIANGEL	TOOLS AND WARNING TRIANGLE	WERKZEUGSATZ UND WARNDREIECK	OUTILS ET TRIANGLE DE SECURITE	101-01 25.5.2007 N91c, N91h, N101c, N101h, N111c, N111h, N111eh, N121h, N121LS, N141h, N141LS